CENTRIFUGAL OIL CLEANERS

SCC600 CENTRIFUGE

TIZER®

SCC600型 遠心式オイルクリーナー

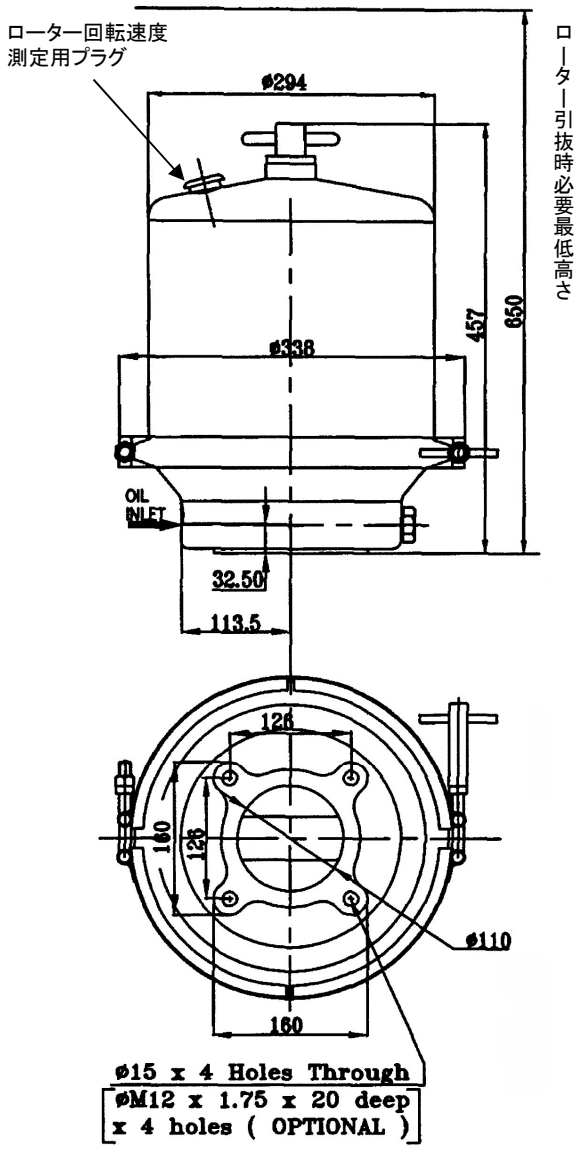

主要規格

- 適用エンジン
  オイルシステム総量： 200-1500リットル
- ダート収容量： 6.5リットル
- オイル流入口最小内径： 19.0 mm
- オイル流出口最小内径： 76.0 mm
- オイル流入口ネジ：3/4" BSPT
- カットオフバルブ 圧力： 2.3-2.8 kg/cm^2
- 2分割式ローター
- ローター回転速度測定用プラグ付
- 重量： 23 kg

性能曲線

SAE30オイル80℃

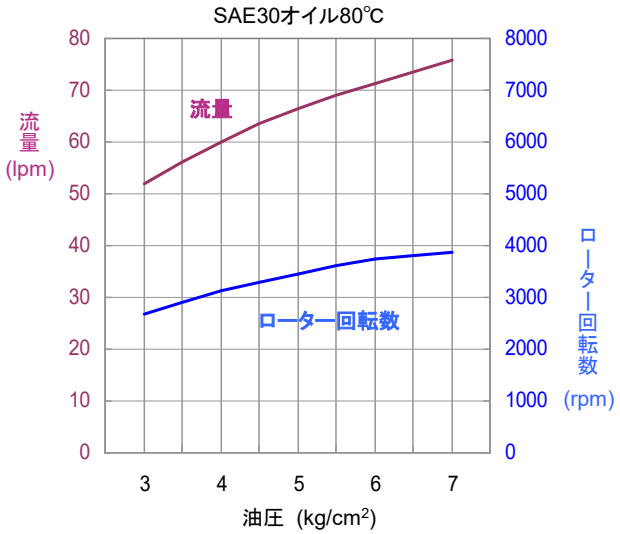

販売代理店

TIZER CORPORATION TIZER®
タイザー株式会社
104-0042 東京都中央区入船2-3-7
Tel. 03-5566-4631 Fax. 03-5566-4650
www.tizer.co.jp/centrifugal_filters
E-mail: info@tizer.co.jp

(600.00.00.03.02_090310)